颜色	红(R)	绿(G)	蓝(B)	白(W)	红外(IR)	紫外(UV)
电压(V)	24V	24V	24V	24V	—·—·—	—·—·—
功率(W)					—·—·—	—·—·—

接线图		
	1	正极，+
	2	NG
	3	负极，-

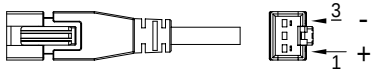

自变/客变	版本号	更改日期	图纸审核	备注

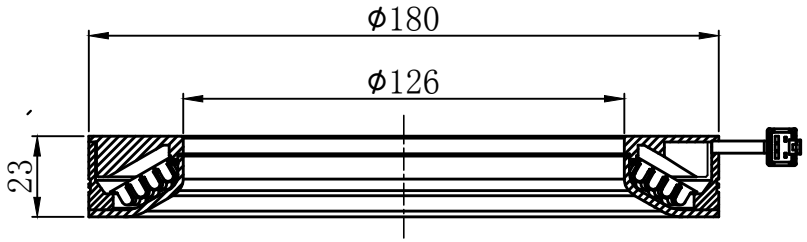

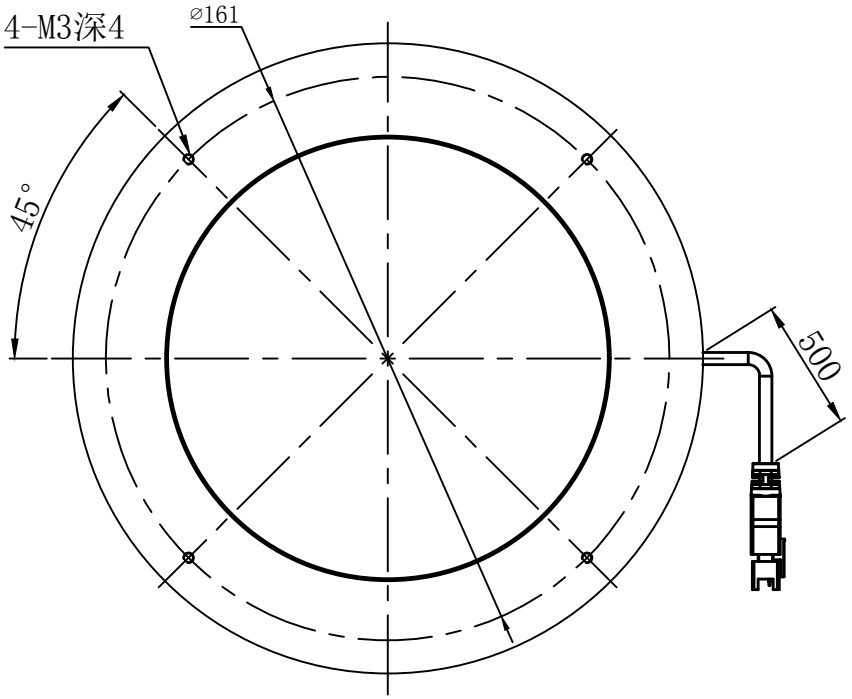

示意图

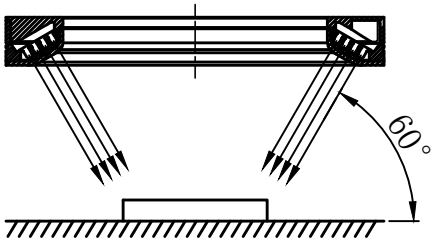

产品型号	HZ-RE18060-W/R/G/B	发光颜色	W(白)/R(红)/G(绿)/B(蓝)	公司名称	恒致自動化科技有限公司	发布日期	2016-12-02
版本号	HZ-RE18060-ZP-1.0	输入电压	DC 24V(max)	产品名称	环形光源	视图方向	